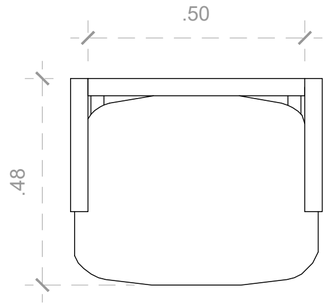

01 PLANTA BAIXA
esc: 1:10

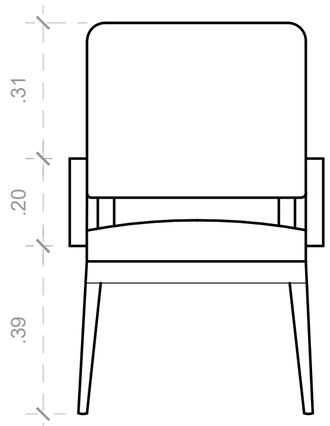

02 VISTA FRONTAL
esc: 1:10

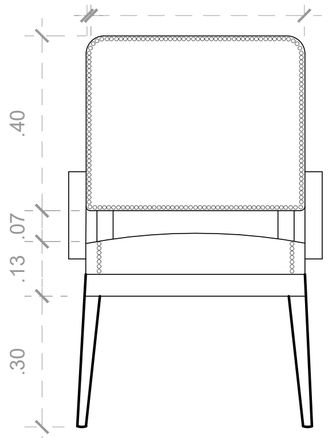

03 VISTA TRASEIRA
esc: 1:10

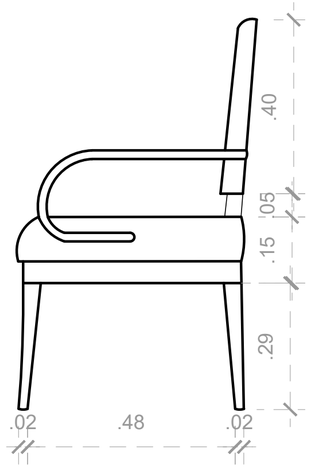

04 VISTA LATERAL
esc: 1:10

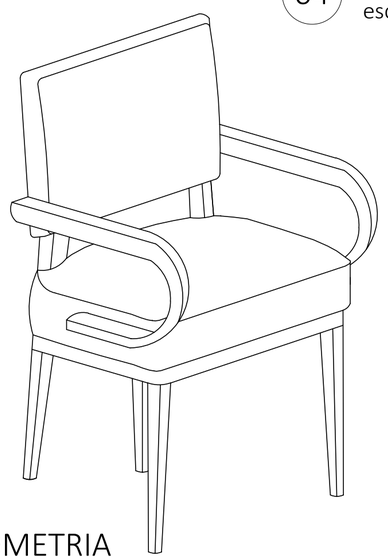

05 ISOMETRIA
esc: 1:10

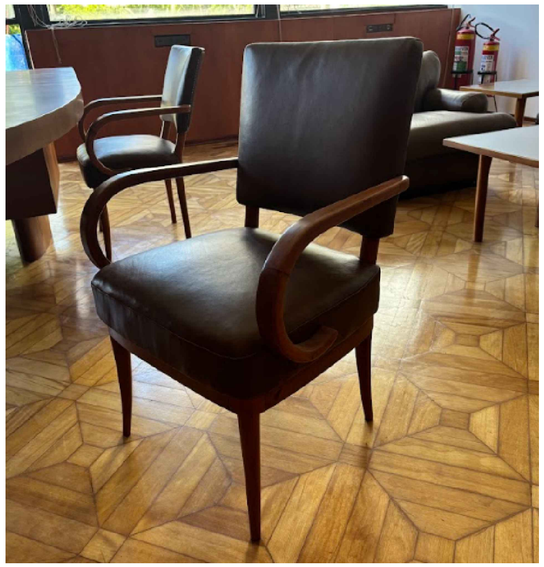

CADEIRA DE MADEIRA COM BRAÇOS CURVOS, ASSENTO E ENCOSTO ESTOFADOS E REVESTIDOS DE COURO, QUATRO PÉS TORNEADOS E TRAVAMENTOS LATERAIS E FRONTAIS QUE FORMAM O APOIO DO ASSENTO

DIMENSÕES: 0,90 x 0,50 x 0,58 M

MATERIAL: MADEIRA E COURO

LEVANTAMENTO DE MOBILIÁRIO DO PALÁCIO GUSTAVO CAPANEMA

CONTEÚDO
PROJETO EXECUTIVO DA CADEIRA DE MADEIRA TIPO 5 - PGC - CA - 4

PROJETO 914BRZ1157 EDUCAÇÃO DE QUALIDADE NO BRASIL: POR UMA EDUCAÇÃO INCLUSIVA, EQUITATIVA E DE QUALIDADE, COM OPORTUNIDADES DE APRENDIZAGEM PARA TODOS.

CONTRATO UNESCO SA-129/2025

AUTOR: YRVIN DUARTE

DATA
13/04/2025

ESCALA
INDICADO

FOLHA
10/50